TAQUILLAS DESMONTADAS EN CAJA 2 PUERTAS

Taquillas desmontadas en caja 2 puertas fabricadas en chapa laminada en frío y recubierta con pintura epoxi en color gris. Se suministran desmontadas en caja de cartón y con plano de montaje.

También fabricamos medidas especiales. **¡Pregúntanos!**

• Puerta superior e inferior con rejillas de aireación.

• Baldas interiores para zapatero, incluye una en cada compartimento.

• Barras colgadores, incluye uno en cada compartimento.

• Espejo en la parte interior de cada puerta.

• Refuerzos soldados en puertas.

• Cerraduras con dos llaves con pestillo metálico.

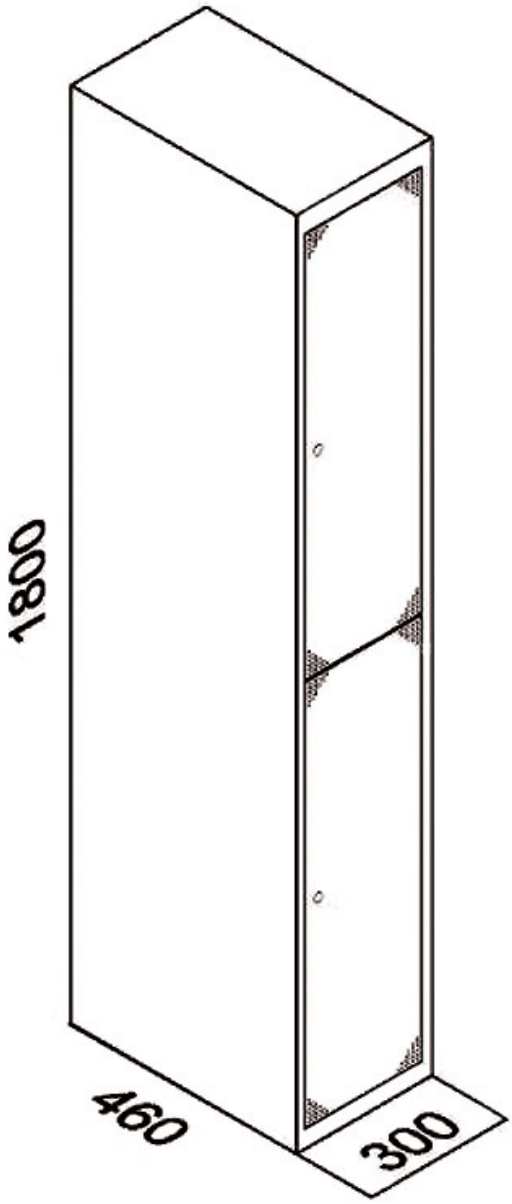

• Montaje sin tornillos ni herramientas.

MODELOS Y DIMENSIONES

Taquillas desmontadas en caja 2 puertas

Cód. Puerta Gris	ALTO	ANCHO	FONDO	PUERTAS
TBD2GG301-C	1800	300	460	2

Dimensiones en caja (mm.)

ALTO	ANCHO	FONDO
1820	530	65

IMÁGENES DEL PRODUCTO